გორი ფილიალი

შტეფსელების განლაგების გეგმა

საერთო ფართი; 739.5 მ2
სასარგებლო ფართი; 681.5 მ2
ეზო; 58.0 მ2

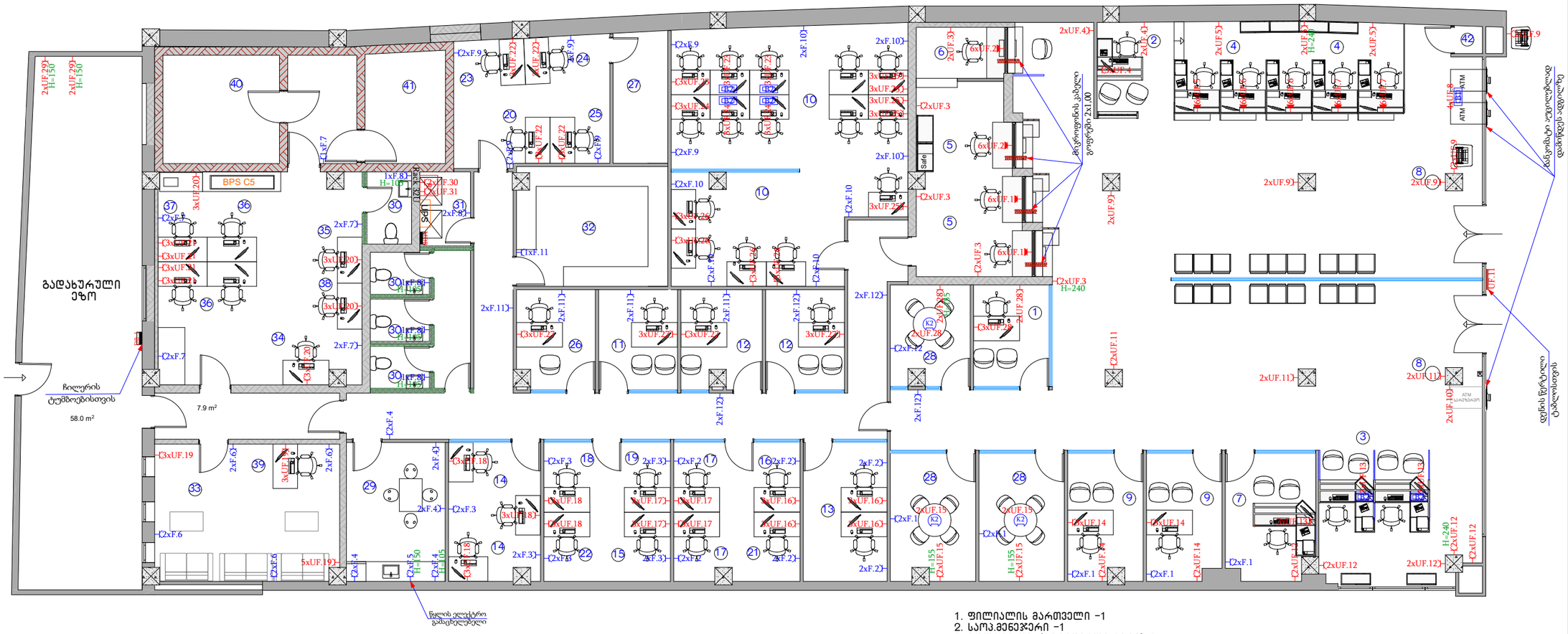

1. ფილიალის მართველი -1
2. სარ.მენეჯერი -1
3. მოლარე ოპ. (იურიდიული პირი)-2
4. მოლარე ოპ. (ფიზიკური პირი) -5
5. მოლარე -3
6. ოქრ. ლომბარდი -1
7. ავტ. ლომბარდი -1
8. მითერი -2
9. ურთიერთობის მენჯერი -2
10. საკრედიტო ოფიცერი -15
11. რეგ. დირექტორი -1
12. რეგ. დირექტორის მოად. -2
13. მედიუმ დეკ.ანალიტიკოსი -2
14. პრობლემურები -2
15. LX კორდინატორი -1
16. ექსპრეს რეგიონალური კოორდინატორი -1
17. სახელფასო ორგ.ურთ. კორდინატორი -2
18. ორკ. ლომბარდის კორდინატორი -1
19. მერჩანტენტან ურთ.მენეჯერი -1
20. არქივარიუსი -1
21. საოპერაციოს სპეც. -1
22. გაცვლების კორდინატორი -1
23. IT -1
24. ბანკომატის და ფეის სპეც. -1
25. ტექ.მენჯერი -1
26. უსაფრთხოება -1
27. სამეურნეო ოთახი -1
28. შეხვედრების ოთახი -3
29. სამზარეულო -1
30. WC -4
31. ტექ.ოთახი -1
32. არქივი -1
33. ინკასაცია -12
34. მოლარე ინკასატორი -1
35. ოქროს სპეს. -2
36. გადამთვლელი მოლარე - 3
37. უფროსი მოლარე -1
38. რეგ. სასაკის ჯგ.უფროსი -1
39. კორდინატორი -1
40. ფულის სასაკი -1
41. ოქროს სასაკი -1
42 გარდერობი -1

ფორმატი	
A3	გორი 2024

შტეფსელი დამინების კონტაქტით

K1 — იატაკში სამონტაჟო როზეტების კოლოფი

K2 — იატაკში სამონტაჟო როზეტების კოლოფი

B1 — იატაკის როზეტების კოლოფი

rec — Rack 32U

UPS — უწყვეტი კვების წყარო

DB — მთავარი გამანაწილებელი ელექტრო ფარი

პირობითი აღნიშვნები

შენიშვნები

1. ნახაზზე ზომები მოცემულია სანტიმეტრებში;

არქიტექტორი	გ. ანჯაფარიძე	
დაამუშავა	გ. ანჯაფარიძე	

LIBERTY

არქიტექტურული ნაწილი

სტადია	მაშტაბი	ფურცელი
მუშა პროექტი	1:75	

გორი ფილიალი

განათების განლაგების გეგმა

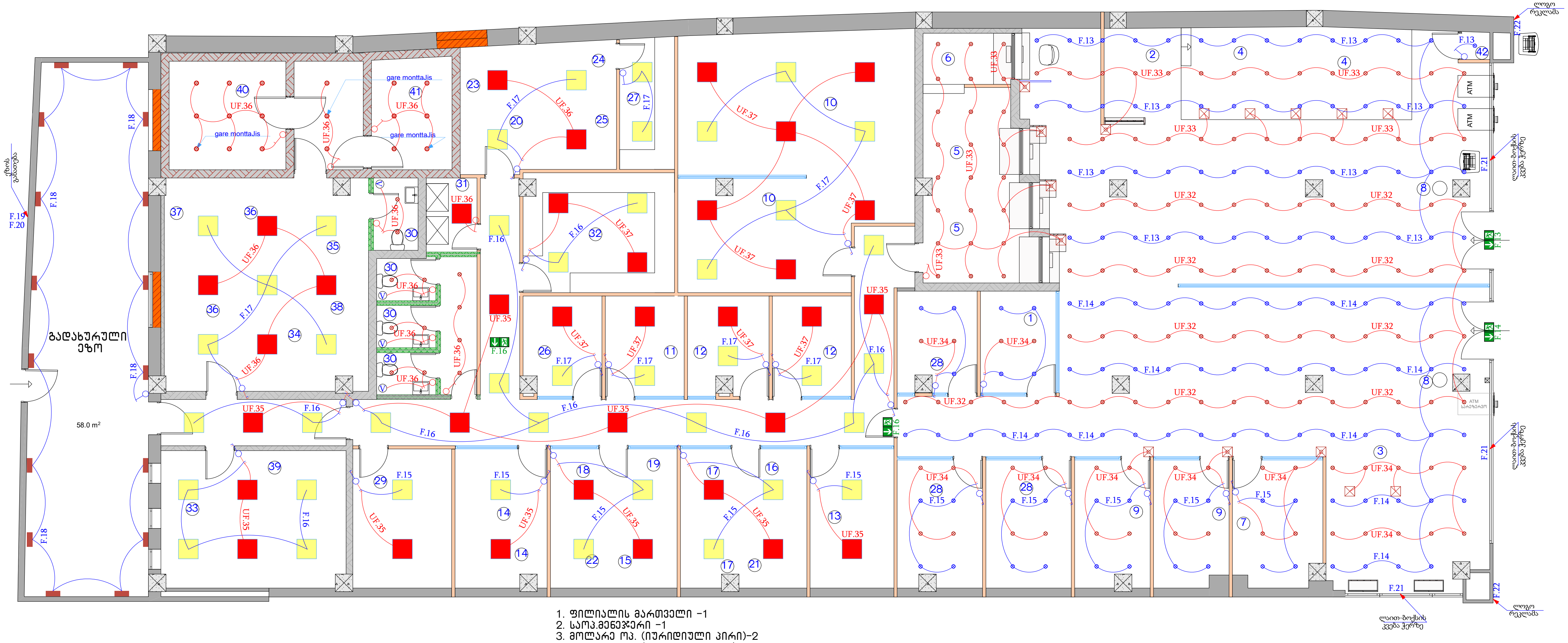

1. ფილიალის მართველი -1
2. საოპ.მენეჯერი -1
3. მოლარე ოპ. (იურიდიული პირი)-2
4. მოლარე ოპ. (ფიზიკური პირი) -5
5. მოლარე -3
6. ოქრ. ლომბარდი -1
7. ავტ. ლომბარდი -1
8. მითერი -2
9. ურთიერთობის მენჯერი -2
10. საკრედიტო ოფიცერი -15
11. რეგ. დირექტორი -1
12. რეგ. დირექტორის მოად. -2
13. მედიუმ დეპ.ანალიტიკოსი -2
14. პრობლემურები -2
15. LX კორდინატორი -1
16. ექსპრეს რეგიონალური კოორდინატორი -1
17. სახელფასო ორგ.ურთ. კორდინატორი -2
18. ორქ. ლომბარდის კორდინატორი -1
19. მერჩანტენტან ურთ.მენეჯერი -1
20. არქივარიუსი -1
21. საოპერაციოს სპეც. -1
22. განვადების კორდინატორი -1
23. IT -1
24. ბანკომატის და ფეის სპეც. -1
25. ტექ.მენჯერი -1
26. უსაფრთხოება -1
27. სამეურნეო ოთახი -1
28. შეხვედრების ოთახი -3
29. სამზარეულო -1
30. WC -4
31. ტექ.ოთახი -1
32. არქივი -1
33. ინკასაცია -12
34. მოლარე ინკასატორი -1
35. ოქროს სპეც. -2
36. გადამთვლელი მოლარე - 3
37. უფროსი მოლარე -1
38. რეგ. საცავის ჯგ.უფროსი -1
39. კორდინატორი -1
40. ფულის საცავი -1
41. ოქროს საცავი -1
42 გარდერობი -1

ფორმატი	გორი 2024
A 3	

ერთღილაკიანი ჩამრთველი

ორღილაკიანი ჩამრთველი

ორღილაკიანი რევერსული გადამრთველი

წერტილოვანი ლედ სანათი გარე მონტაჟის

წერტილოვანი ლედ სანათი

ჩამოსაკიდი სანომრე ლედ სანათი

სანომრე ლედ სანათი

ამსტრონგის ლედ სანათი 600/600 36ვტ

პროჟექტორი ლედი 20ვტ

საევაკუაციო აბრა

Rack 32U

მთავარი გამანაწილებელი ელექტრო ფარი

პირობითი აღნიშვნები

შენიშვნები

1. ნახაზზე ზომები მოცემულია სანტიმეტრებში;

მისამართი:

პრ.ავტორი	გ. ანჯაფარიძე	
დამუშავა	გ. ანჯაფარიძე	

LIBERTY

არქიტექტურული ნაწილი

ნახაზი:

სტადია	მაშტაბი	ფურც
მუშა პროექტი	1:75	

გორი ფილიალი

გათბობა-გაგრილება,
ვენტილაციის განლაგება

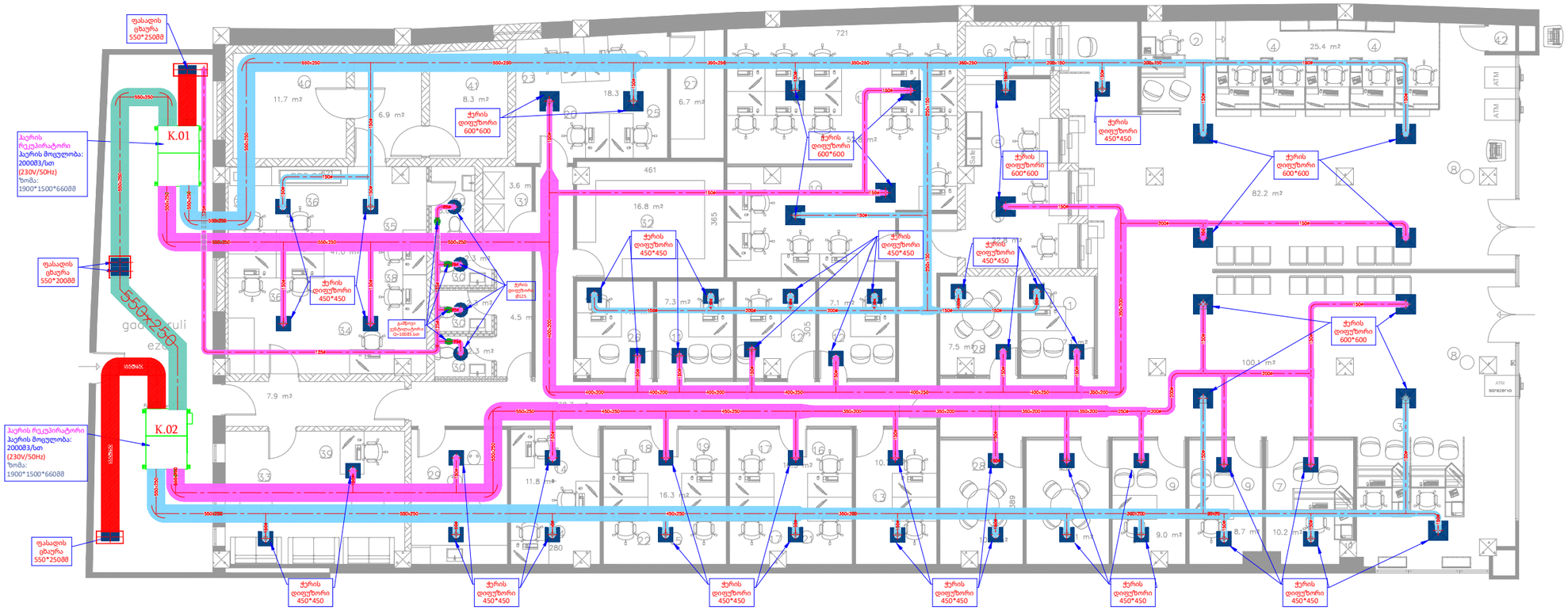

ფორმატი	გორი 2024
A 3	

rec — Rack 32U

UPS — უწყვეტი კვების წყარო

DB — მთავარი გამანაწილებელი ელექტრო ფარი

პირობითი აღნიშვნები

შენიშვნები

1. ნახაზზე ზომები მოცემულია სანტიმეტრებში;

მისამართი:

პრ.არქიტექტორი	გ. ანჯაფარიძე	
დაამუშავა	გ. ანჯაფარიძე	

LIBERTY

არქიტექტურული ნაწილი

ნახაზი:

სტადია	მაშტაბი	ფურცი
მუშა პროექტი	1:75	

გორი ფილიალი

გათბობა-გაგრილება, ვენტილაციის განლაგება

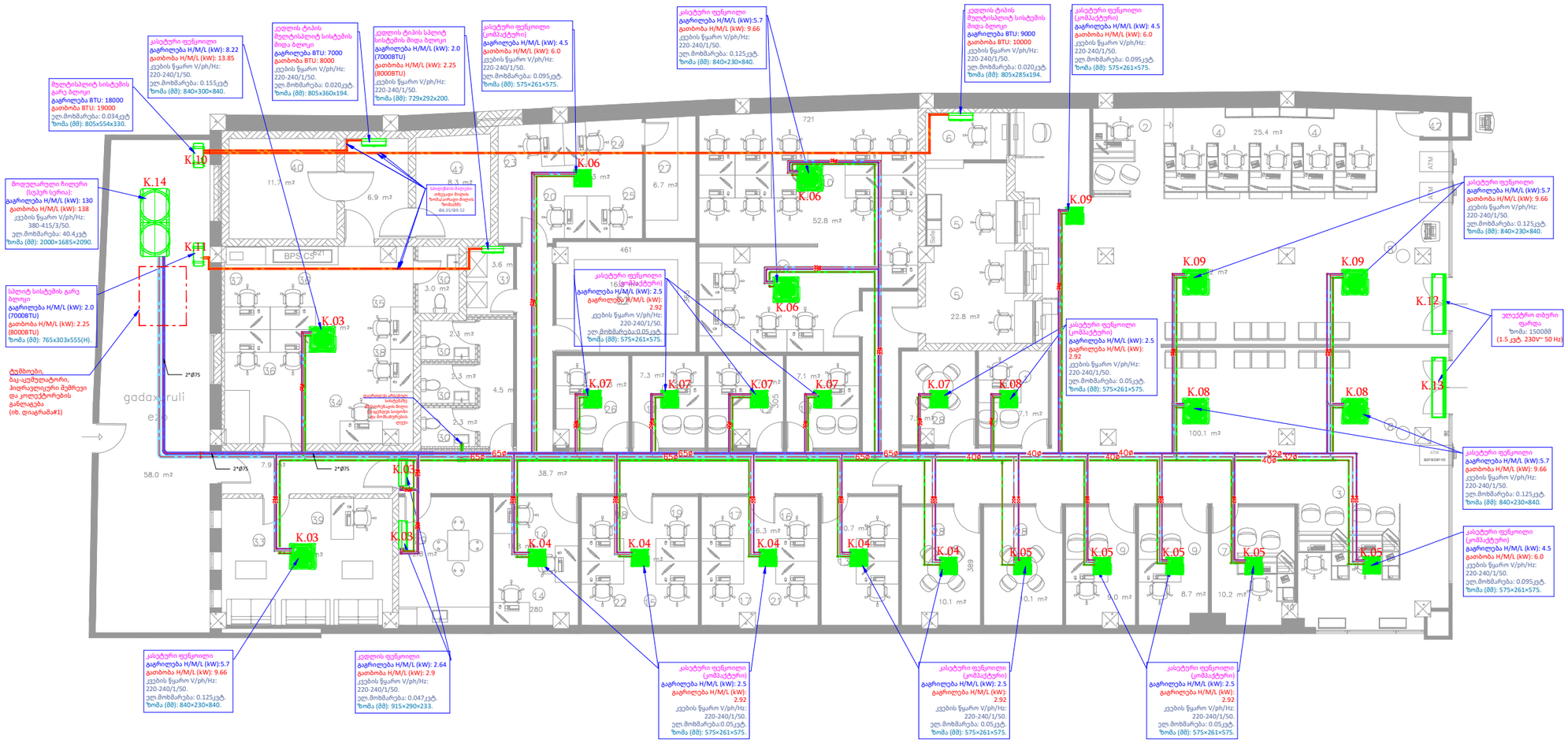

ფორმატი	A 3
	გორი 2024

rec — Rack 32U

UPS — უწყვეტი კვების წყარო

DB — მთავარი გამანაწილებელი ელექტრო ფარი

პირობითი აღნიშვნები

შენიშვნები

1. ნახაზზე ზომები მოცემულია სანტიმეტრებში;

მისამართი:

პრ.ავტორი	გ. ანჯაფარიძე	
დაამუშავა	გ. ანჯაფარიძე	

LIBERTY

არქიტექტურული ნაწილი

ნახაზი:

სტადია	მაშტაბი	ფურცი
მუშა პროექტი	1:75	

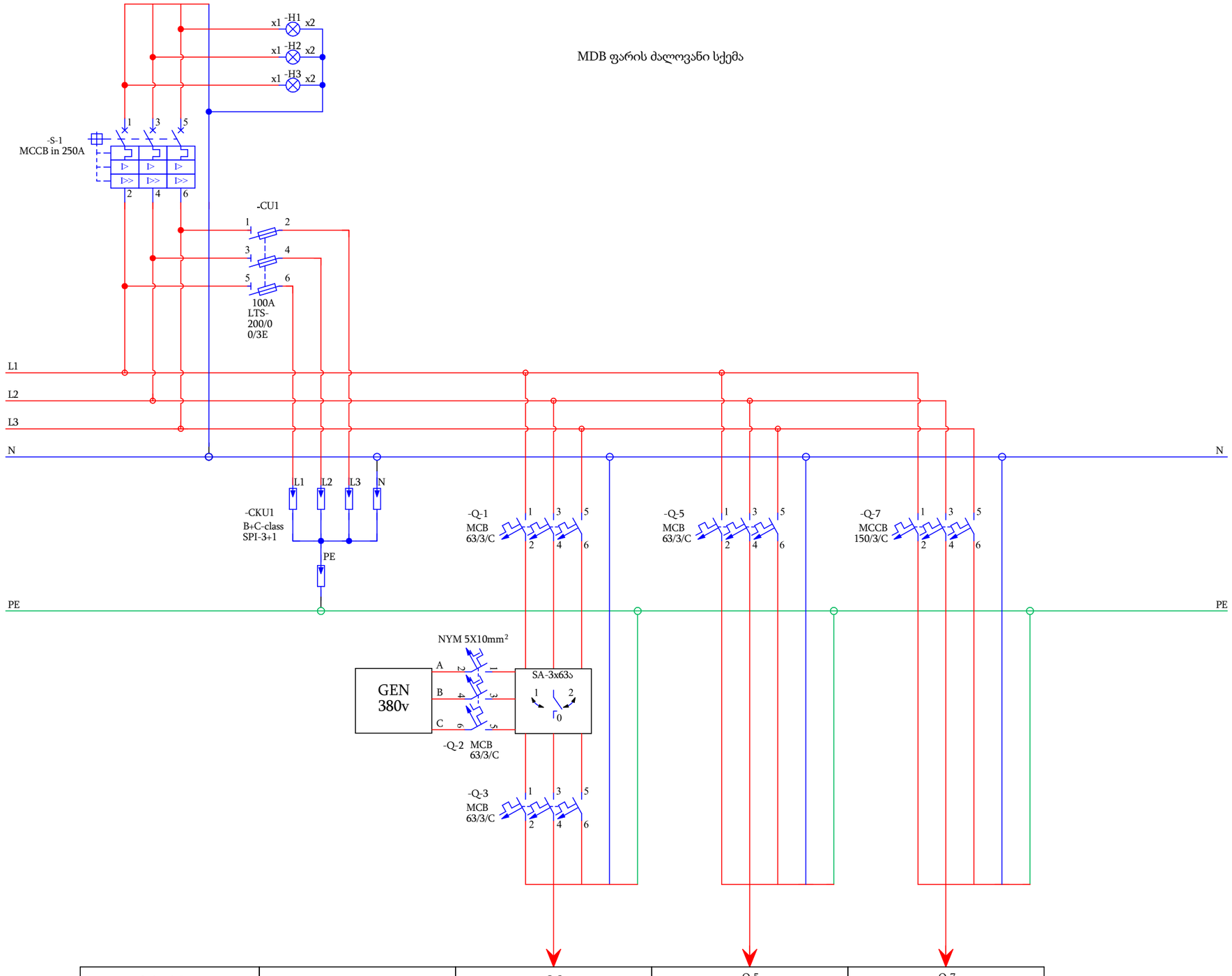

მარკირება		Q-3	Q-5	Q-7
ტიპი	NYM 5X50.0mm²	NYM 5X10.0mm²	NYM 5X10,0mm²	NYM 5X16.0mm²
სიმძლავრე კვტ	108,031	28,852	21,02	58,159
დენი ა	204,017	54,49	39,696	109,833
ელ. მომხმარებლის დასახელება	მთავარი კვება მრიცხველიდან	UPS-ის ქსელი	ქალაქის ქსელი შტეფსელები და განათება	ქალაქის ქსელი ვენტილაცია და გათბობა-გაგრილება

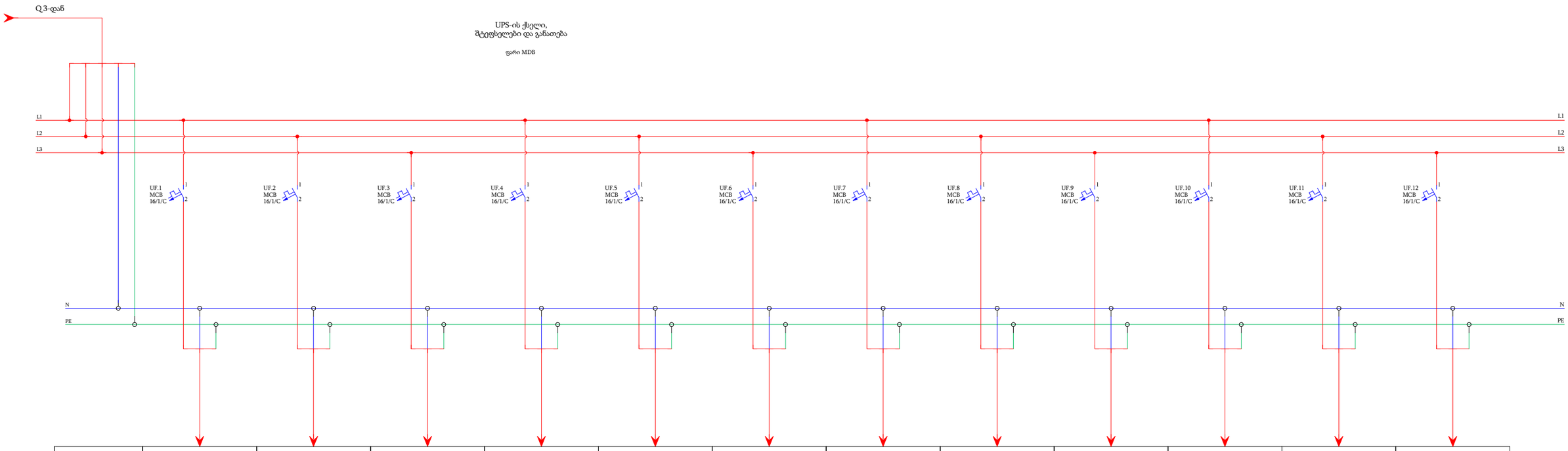

მარკირება	UF.1	UF.2	UF.3	UF.4	UF.5	UF.6	UF.7	UF.8	UF.9	UF.10	UF.11	UF.12
ტიპი	NYM 3X2,5mm^2	NYM 3X2,5mm^2	NYM 3X2,5mm^2	NYM 3X2,5mm^2	NYM 3X2,5mm^2	NYM 3X2,5mm^2	NYM 3X2,5mm^2	NYM 3X2,5mm^2	NYM 3X2,5mm^2	NYM 3X2,5mm^2	NYM 3X2,5mm^2	NYM 3X2,5mm^2
სიმძლავრე კვტ	1,00	1,00	0,80	0,60	0,60	1,00	1,00	1,20	1,00	0,60	0,60	0,60
დენი ა	4,34	4,34	3,48	2,61	2,61	4,34	4,34	5,22	4,34	2,61	2,61	2,61
ელ. მომხმარებლის დასახელება	სალაროს სამუშაო მაგიდების შტეფსელები	სალაროს სამუშაო მაგიდების შტეფსელები	სალაროს კედლის შტეფსელები და მენეჯერის სამუშაო შტეფსელები	საოპერაციოს მენეჯერის სამუშაო შტეფსელები	საოპერაციოს კედლის შტეფსელები	საოპერაციოს მაგიდების შტეფსელები	საოპერაციოს მაგიდების შტეფსელები	ბანკომატის შტეფსელები	ფეი აპარატების მითერის და კოლონის შტეფსელები	ბანკომატის შტეფსელები	ტაბლოს, მითერის და კოლონის შტეფსელები	ოპერატორების კედლის შტეფსელები

UPS-ის ქსელი,
შტეფსელები და განათება

ფარი MDB

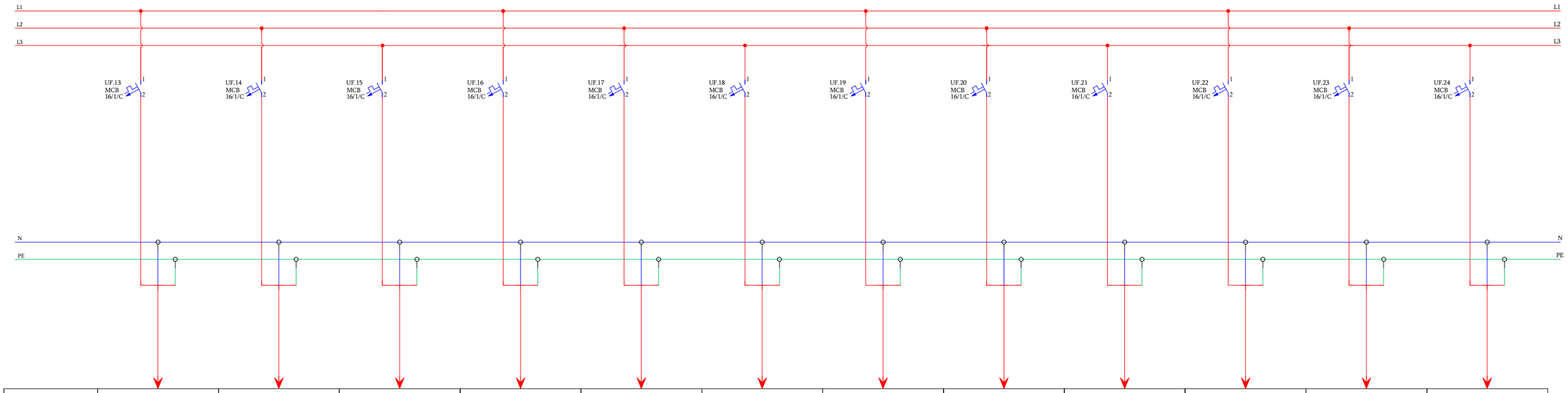

მარკირება	UF.13	UF.14	UF.15	UF.16	UF.17	UF.18	UF.19	UF.20	UF.21	UF.22	UF.23	UF.24
ტიპი	NYM 3X2,5mm^2	NYM 3X2,5mm^2	NYM 3X2,5mm^2	NYM 3X2,5mm^2	NYM 3X2,5mm^2	NYM 3X2,5mm^2	NYM 3X2,5mm^2	NYM 3X2,5mm^2	NYM 3X2,5mm^2	NYM 3X2,5mm^2	NYM 3X2,5mm^2	NYM 3X2,5mm^2
სიმძლავრე კვტ	0,80	0,80	0,60	1,00	1,00	1,00	0,60	1,00	1,00	1,00	0,60	0,60
დენი ა	3,48	3,48	2,61	4,34	4,34	4,34	2,61	4,34	4,34	4,34	2,61	2,61
ელ. მომხმარებლის დასახელება	ოვერატორების და ლომბარდის მაგიდის შტეფსელები	ურითიერთობის მენეჯერების მაგიდის შტეფსელები	შეხვედრების ოთახების შტეფსელები	ანალიტიკოსი, კოორდინატორი და სპეციის მაგიდების შტეფსელები	სახელფასო და მერჩანტენტანის მენეჯ. მაგიდების შტეფსელები	პრობლემერების და გაწვადების კოორდ. მაგიდების შტეფსელები	ინკასაციის ოთახის სამუშაო შტეფსელები	მოლ. ინკასატორი, ოქროს სპეც., უფროსი მოლარე და საცავის უფროსის მაგიდების შტეფსელები	გადამთვლელების სამუშაო შტეფსელები	არქივარიუსი, აიტი, ბანკომატის სპეც. და ტექ. მენეჯერის სამუშაო შტეფსელები	საკრედიტოს სამუშაო შტეფსელები	საკრედიტოს სამუშაო შტეფსელები

UPS-ის ქსელი,
შტეფსელები და განათება

ფარი MDB

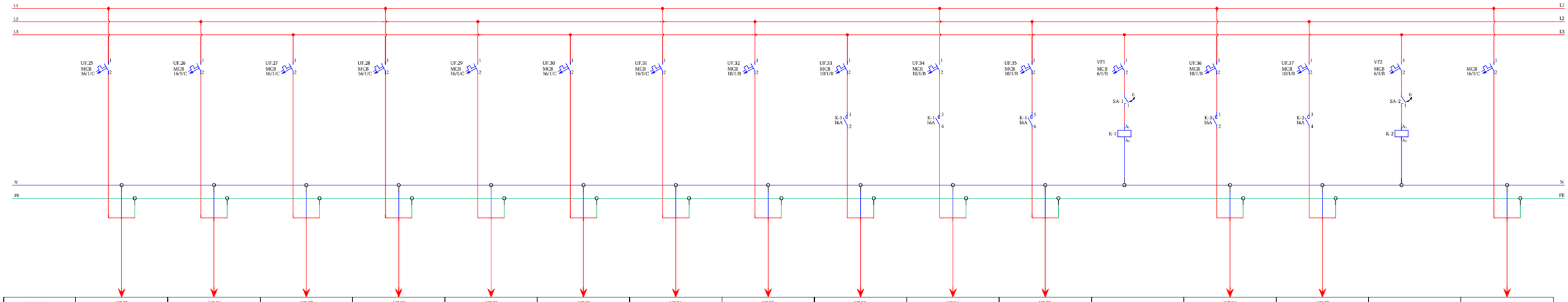

მარკირება	UF.25	UF.26	UF.27	UF.28	UF.29	UF.30	UF.31	UF.32	UF.33	UF.34	UF.35		UF.36	UF.37		
ტიპი	NYM 3X2,5mm²	NYM 3X2,5mm²	NYM 3X2,5mm²	NYM 3X2,5mm²	NYM 3X2,5mm²	NYM 3X2,5mm²	NYM 3X2,5mm²	NYM 3X1,5mm²	NYM 3X1,5mm²	NYM 3X1,5mm²	NYM 3X1,5mm²		NYM 3X1,5mm²	NYM 3X1,5mm²		
სიმძლავრე კვტ	1,00	1,00	1,00	0,60	0,60	0,40	0,80	0,672	0,732	0,408	0,600		0,560	0,480		
დენი ა	4,34	4,34	4,34	2,61	2,61	1,74	3,48	2,296	3,183	1,774	2,608		2,435	2,087		
ელ. მოხმმარებლის დასახელება	საკვებიტის სატუმო შტეფსელები	საკვებიტის სატუმო შტეფსელები	რეგ. დირექტორი და მოადგილე, უსაფრთხოების სატუმო შტეფსელები	მსარველის და შეხვედრების ოთახის სატუმო შტეფსელები	გასახმის ჭკაპების შტეფსელები	სიფონიზაციის და სახანძრო რეკის კვება	საკომუნიკაციო კარადის (რეკი) შტეფსელები	24 სთ-ნი განათება დარბაზში	ოპერატორების და სალარის განათება	ოპერატორების და ოთახების განათება	ოთახების განათება		ტტალეტების, ოთახების, გარდერობის და საცავის განათება	საკვებიტის და ოთახების განათება		რეზერვი

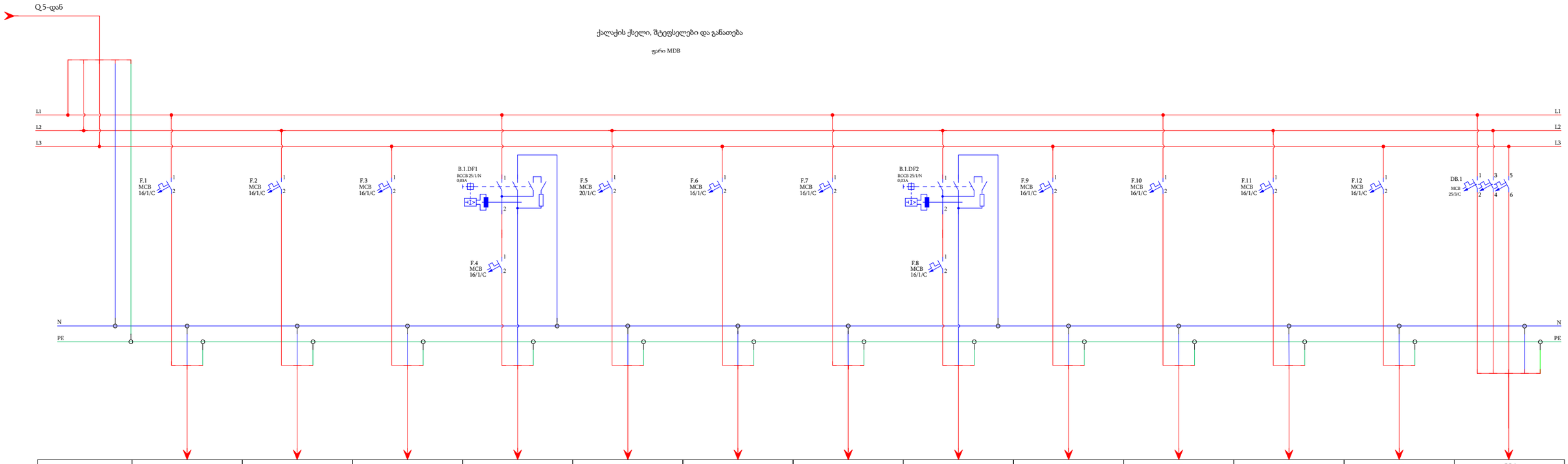

მარკირება	F.1	F.2	F.3	F.4	F.5	F.6	F.7	F.8	F.9	F.10	F.11	F.12	DB.1
ტიპი	NYM 3X2,5mm²	NYM 3X2,5mm²	NYM 3X2,5mm²	NYM 3X2,5mm²	NYM 3X2,5mm²	NYM 3X2,5mm²	NYM 3X2,5mm²	NYM 3X2,5mm²	NYM 3X2,5mm²	NYM 3X2,5mm²	NYM 3X2,5mm²	NYM 3X2,5mm²	NYM 5X4,0mm²
სიმძლავრე კვტ	0,60	0,60	0,60	0,60	1,50	0,80	0,60	0,60	0,60	0,60	0,60	0,60	7,00
დენი ა	2,61	2,61	2,61	2,61	6,52	3,48	2,61	2,61	2,61	2,61	2,61	2,61	13,21
ელ. მომხმარებლის დასახელება	მორიგე შტეფსელები	მორიგე შტეფსელები	მორიგე შტეფსელები	სამზარეულის შტეფსელები	წყლის ელ. გამაცხელებელი	მორიგე შტეფსელები	მორიგე შტეფსელები	ტუალეტების და ტექ. ოთახის შტეფსელები	მორიგე შტეფსელები	მორიგე შტეფსელები	მორიგე შტეფსელები	მორიგე შტეფსელები	ჩილერის ტუმბოები

ქალაქის ქსელი, შტეფსელები და განათება

ფარი MDB

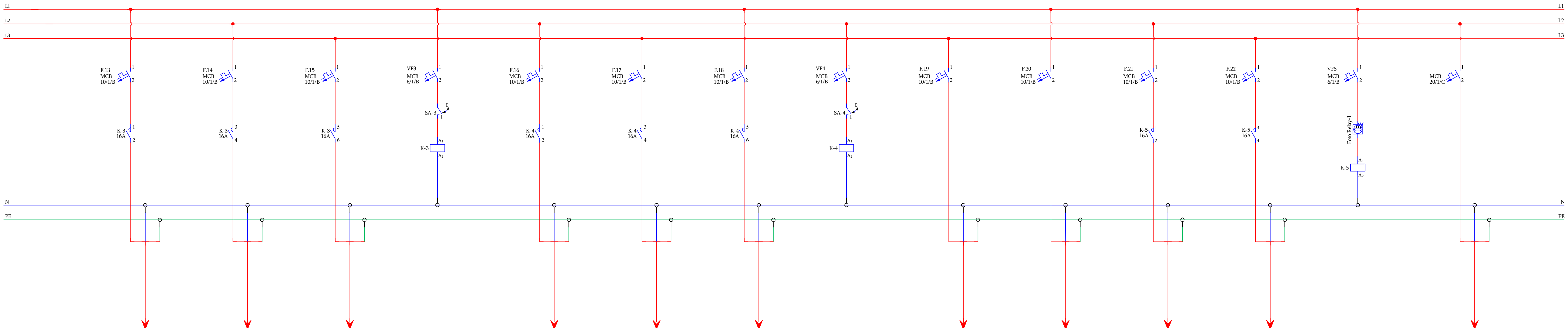

მარკირება	F.13	F.14	F.15		F.16	F.17	F.18		F.19	F.20	F.21	F.22		
ტიპი	NYM 3X1,5mm²	NYM 3X1,5mm²	NYM 3X1,5mm²		NYM 3X1,5mm²	NYM 3X1,5mm²	NYM 3X1,5mm²		NYM 3X1,5mm²	NYM 3X1,5mm²	NYM 3X1,5mm²	NYM 3X1,5mm²		
სიმძლავრე კვტ	0,624	0,636	0,520		0,640	0,680	0,320		0,750	0,750	0,40	0,40		
დენი ა	2,713	2,765	2,261		2,782	2,956	1,391		3,261	3,261	1,74	1,74		
ელ. მომხმარებლის დასახელება	დარბაზის მარჯვენა განათება	დარბაზის მარცხენა განათება	ოთახების განათება		ოთახების და კორიდორის განათება	საკრედიტოს და ოთახების განათება	დახურული ეზოს განათება		ღია ეზოს განათება	ღია ეზოს განათება	ლაით ბოქსების კვება	ლოგო რეკლამა		რეზერვი

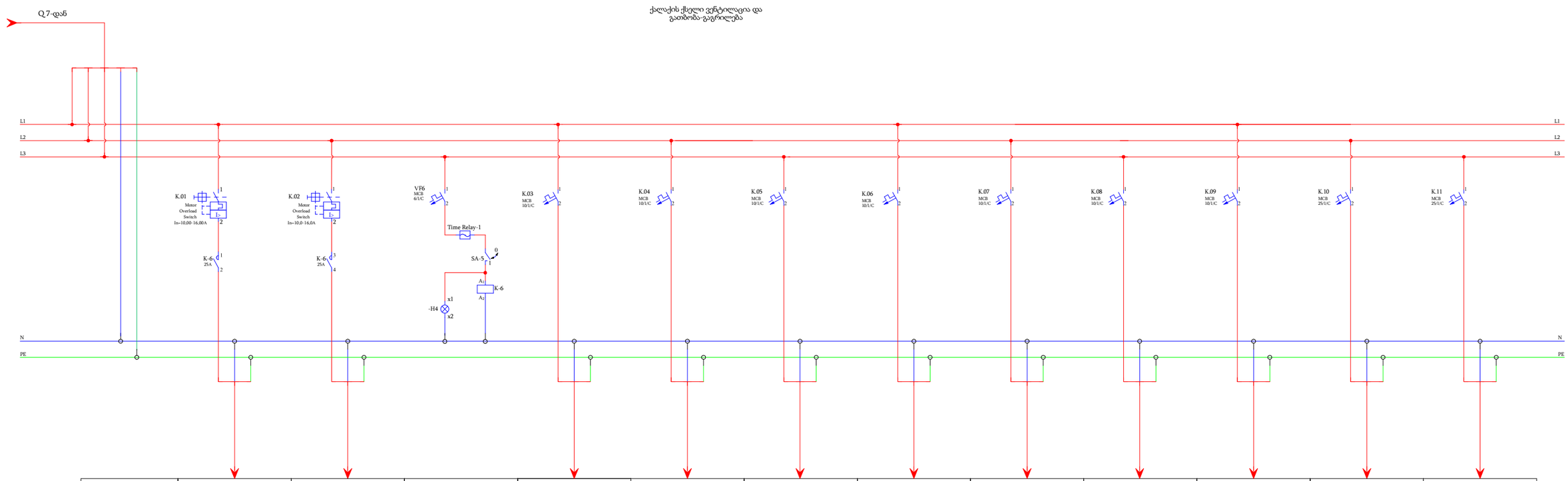

ქალაქის ქსელი ვენტილაცია და
გათბობა-გაგრილება

მარკირება	K.01	K.02		K.03	K.04	K.05	K.06	K.07	K.08	K.09	K.10	K.11
ტიპი	NYM 3X4,0mm²	NYM 3X4,0mm²		NYM 3X1,5mm²	NYM 3X1,5mm²	NYM 3X1,5mm²	NYM 3X2,5mm²	NYM 3X1,5mm²	NYM 3X1,5mm²	NYM 3X2,5mm²	NYM 3X4,0mm²	NYM 3X4,0mm²
სიმძლავრე კვტ	2,50	2,50		0,374	0,250	0,295	0,345	0,250	0,300	0,345	2,500	2,500
დენი ა	10,87	10,87		1,626	1,087	1,283	1,500	1,087	1,304	1,500	10,869	10,869
ელ. მიმმართველის დასახელება	რეკუპერატორი	რეკუპერატორი		კასეტური და კედლის ფენკოილი 4ც	კასეტური ფენკოილი 5ც	კასეტური ფენკოილი 5ც	კასეტური ფენკოილი 3ც	კასეტური ფენკოილი 5ც	კასეტური ფენკოილი 3ც	კასეტური ფენკოილი 3ც	მულტი სპლიტი კონდიციონერი	მულტი სპლიტი კონდიციონერი

ქალაქის ქსელი ვენტილაცია და
გათბობა-გაგრილება

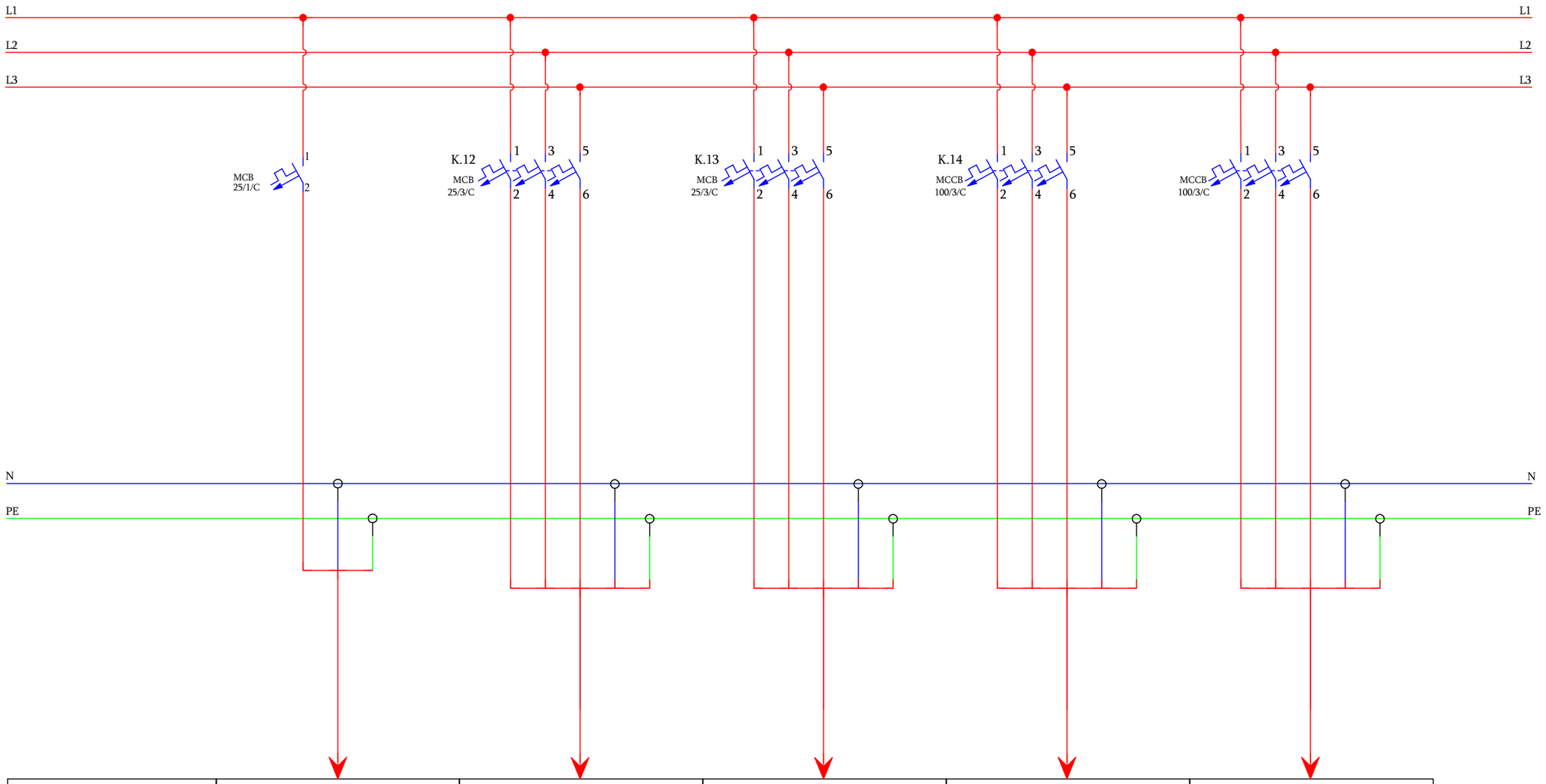

მარკირება		K.12	K.13	K.14	
ტიპი		NYM 5X2,5mm²	NYM 5X2,5mm²	NYM 5X25,0mm²	
სიმძლავრე კვტ		3,00	3,00	40,00	
დენი ა		5,665	5,665	75,54	
ელ. მომხმარებლის დასახელება	რეზერვი	თბური ფარდა	თბური ფარდა	მოდულური ჩილერი	რეზერვი

Page 08